NO	件號 PAT. NO	名稱 NAME	材質 MATL	件數 SHT	處理 TREAT	備註 REMARK
1	M-641-P-R	4 PIN CONNECTOR	———	1		
2	V#24B4C-R	CABLE	———	1		0.08/40X4C
3	H-009BX	套管 PIPE	———	1		
4	M-641-PF2-R-D	被覆 PVC	———	1		

FOR YOUR FORMAL APPROVAL, PLS CONFIRM BY RETURN FAX SIGNATURE :

智慧財產權 請勿抄襲盜用

APEX CONNECTOR PROPRRIETARY

本產品符合 RoHS 指令

RoHS COMPLIANT 2002/95/EC

參考圖面 REFER DRAWING

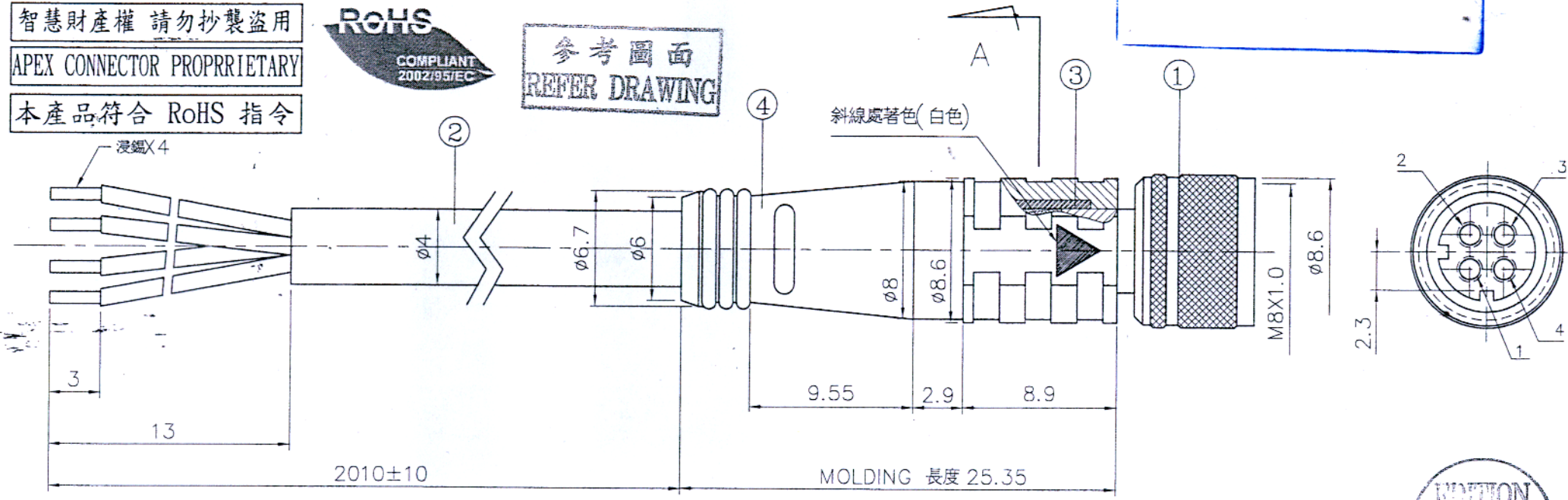

Contact No.	Cord color	
1	BLACK	黑
2	BLUE	藍
3	BROWN	棕
4	WHITE	白

註一: MOLDING 成型
材質 軟質PVC黑色
表面消光處理
註二: 合格卡機種標示
"AM8-4PF2.0"

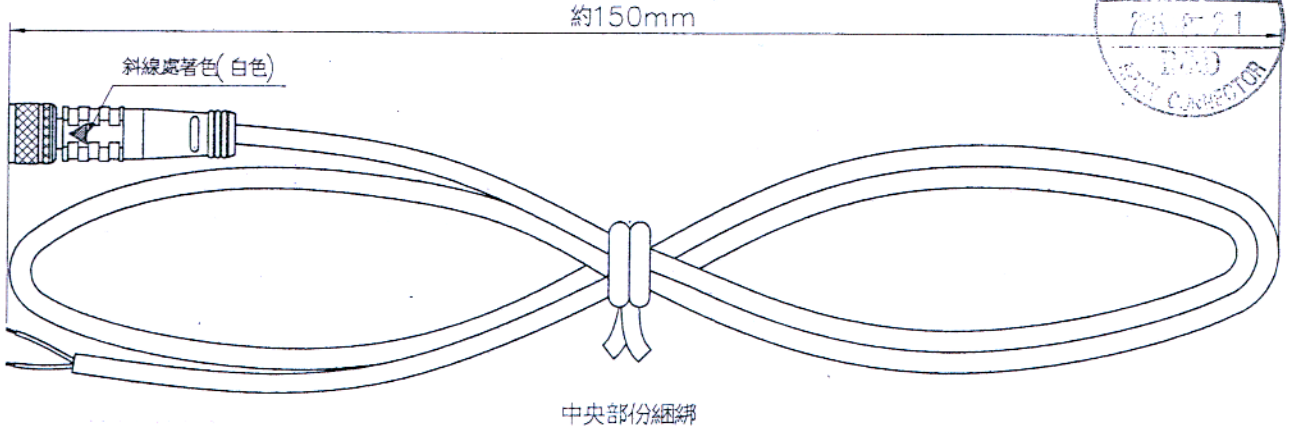

Items	Electrical specifications
Rated current/voltage	AC/DC 5V-5mA min. AC/DC 125V-3A max.
Withstanding voltage	AC 300V for 1 minute
Insulation resistance	100MΩ min. at DC 500V

ISO-9001:2000 CERTIFIED MANUFACTURER

鋁鋼精密科技股份有限公司

機種 MODEL	M-641-PF2-R	DATE 日期 2006.08.21	UNIT 單位 mm	DESIGNER 設 開發部 2006.08.21	CHECKED 審	APPROVE 核 95.8.21
名稱	4 PIN CABLE ASS'Y	TOLERANCE 一公	SCALE 比			